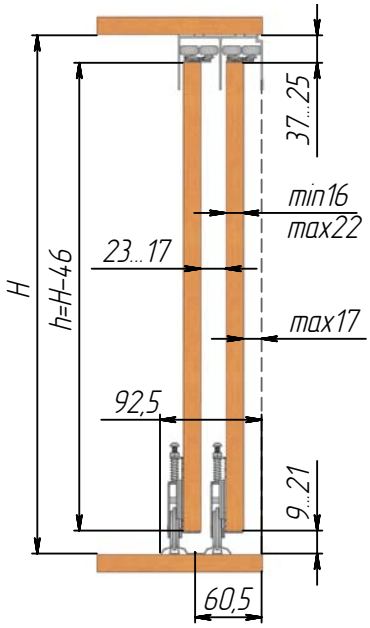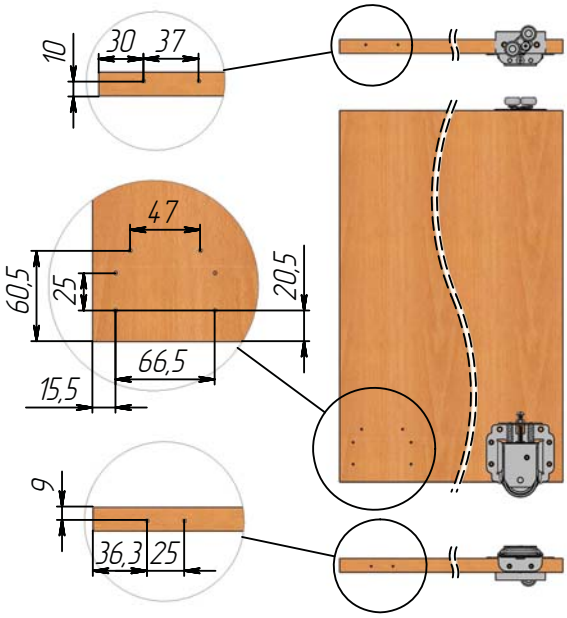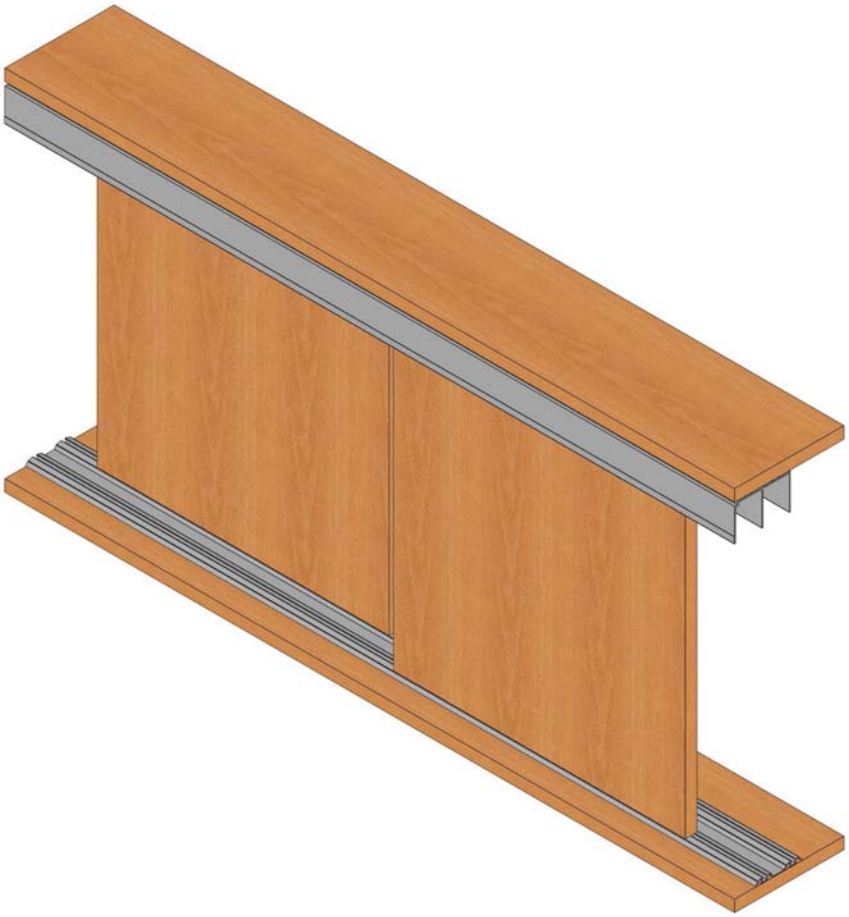## СХЕМЫ ДЛЯ РАСЧЕТОВ И СБОРКИ СИСТЕМЫ ЮНИСЛАЙД