ИНСТРУКЦИИ ПО МОНТАЖУ И УСТАНОВКЕ

Все размеры в миллиметрах

Требуемая площадь

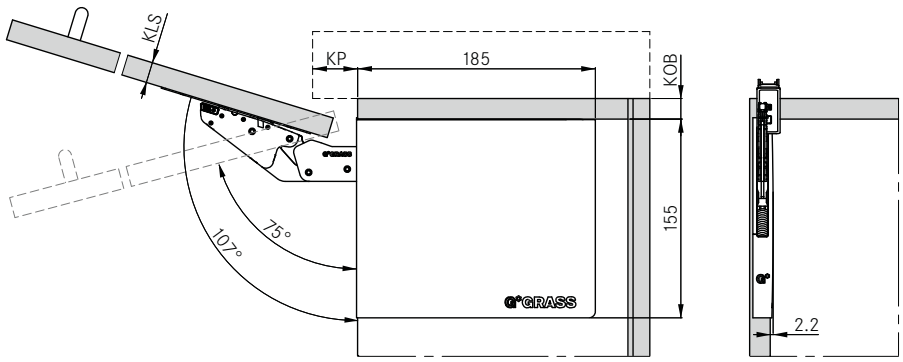

Tipmatic Pin

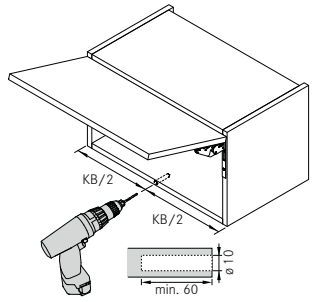

Позиция фрезерования на боковой стенке

Винт с потайной головкой 3.5 x 13 мм

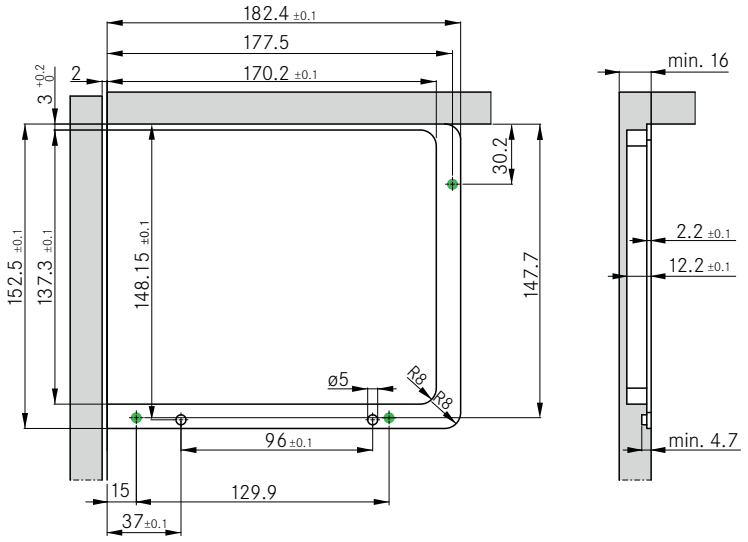

Позиция фрезерования на фасаде

Винт с потайной головкой 3.5 x 13 мм

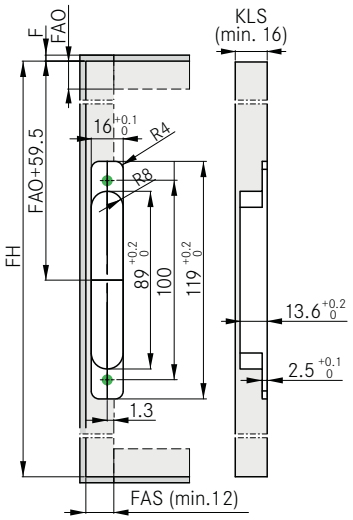

Расчет коэффициента мощности (LF)

Высота двери (мм) x {вес двери (кг) + 2 x вес ручки (кг)}

ПРОФИЛЬ ВЕНЦА

Толщина двери (KLS)	Верх. панель корпуса					
	16	18	19	20	22	24
16	67	74	77	80	87	94
18	60	67	70	73	80	87
19	57	64	67	70	77	84
20	54	60	63	67	73	80
21	50	56	60	63	69	76
22	47	53	57	60	66	73
24	40	46	50	53	60	67
26	33	40	43	46	53	60
32	12	19	22	25	32	38
	Профиль венца (KP)					

ФУГА

Толщина двери (KLS)	Наложение фасада, верх.				
	15	17	19	21	22
16	1	1	1	1	1
18	1	1	1	1	1
19	1	1	1	1	1
20	1	1	1	1	1
21	1	1	1	1	1
22	1	1	1	1	1
24	1.5	1	1	1	1
26	3	2.5	1.5	1	1
32	8	7	6	5.5	5
	Фуга (F)				

ВЕС ДВЕРИ

Высота двери (KLH)	Коэффициент мощности (LF)		
	250 – 550	500 – 1100	1000 – 2250
200	1.3 – 2.8	2.5 – 5.5	5.0 – 11.3
250	1.0 – 2.2	2.0 – 4.4	4.0 – 9.0
300	0.8 – 1.8	1.7 – 3.7	3.3 – 7.5
350	0.7 – 1.6	1.4 – 3.1	2.9 – 6.4
400	0.6 – 1.4	1.3 – 2.8	2.5 – 5.6
450	0.6 – 1.2	1.1 – 2.4	2.2 – 5.0
500	0.5 – 1.1	1.0 – 2.2	2.0 – 4.5
550	0.5 – 1.0	0.9 – 2.0	1.8 – 4.1
	Вес двери в кг		

ПРЕДУПРЕЖДЕНИЕ

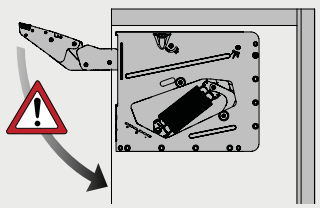

Внимание!
Осторожно: опасность травм!
Фурнитура под натяжением пружины!

УСЛОВНЫЕ ОБОЗНАЧЕНИЯ

F	Фуга
FAO	Наложение фасада, верхнее
FAS	Наложение фасада, боковое
FH	Высота фасада
KB	Ширина корпуса
KLS	Толщина двери
KOB	Верхняя панель корпуса
KP	Профиль венца
LF	Коэффициент мощности

Все размеры в миллиметрах. Сохраняется право на внесение изменений.